# Paketliste Brenner 2023

## VECTRON® BLUE 1 Öl-Blaubrenner
## VECTRON® ECO 1 Öl schadstoffarm
## VECTRON® L 1 Öl Standard

nachhaltig – fair – elco

elco heating solutions

# Preise gültig ab 15. Mai 2023 bis 31. Dezember 2023.

## Ihr individuell zusammenstellbares ELCO - Brennerpaket sowie die Aktionspreise finden Sie auf Seite 8.

Diese Preisliste enthält unverbindliche Preisempfehlungen, sowie Sondernettopreise. Sie sind nicht für den Endverbraucher bestimmt, sondern dienen Ihnen, unserem Heizungsfachpartner, als Kalkulationsgrundlage.

**Die Preise sind ohne die gesetzliche Mehrwertsteuer ausgewiesen.**

Mit dieser Preisliste verlieren alle bisherigen Aktionspreise und Broschüren ihre Gültigkeit.
Die Preise gelten für Lieferungen ab Werkslager bzw. Niederlassung in Deutschland.

Bei Bestellannahme bis 15.00 Uhr erfolgt die Lieferung am Folgetag innerhalb Deutschland frei Baustelle. Terminzustellung auf Anfrage.

Mehrweg-Transportverpackungen werden gesondert in Rechnung gestellt.

Bei einer Belieferung an eine Empfangsstelle, die außerhalb des Vertriebsbereiches der den Kunden betreuenden ELCO-Region liegt, erheben wir eine Bearbeitungspauschale in Höhe von 150,00 € pro Auftrag.

Änderungen der Preise und der technischen Ausführungen behalten wir uns bis zum rechtswirksamen Abschluss eines Vertrages vor. An ein Angebot sind wir nicht länger als vier Wochen gebunden.

Sämtliche Lieferungen und Leistungen erfolgen ausschließlich aufgrund unserer Allgemeinen Geschäftsbedingungen.

Rücksendungen sind vorab telefonisch anzumelden. Wir veranlassen für Sie die Abholung, gemäß Ihren Wünschen bezüglich Ort und Zeit. Einzelanfertigungen und Sonderartikel sind von der Rückgabe ausgeschlossen.

Für Anfragen für Öl-, Gas- und Zweistoffbrenner mit Leistungen bis 50.000 kW für unterschiedlichste Wärmeerzeuger und Anforderungen (Low-$NO_X$, TRD, Zünd- und Stützfeuerungen in Müllverbrennungsanlagen usw.) einschließlich Zubehör, $O_2$-Regelungen, Drehzahlregelungen, elektronische Verbundregelungen, Brennersteuerungen, Schaltanlagen usw., wenden Sie sich bitte an eine unserer Niederlassungen. Hier erhalten Sie ein individuell auf die Anlagen angepasstes Angebot.

ELCO Deutschland
Hohenzollernstraße 31
D-72379 Hechingen
Telefon: +49 (0) 7471 / 187 287
Telefax: +49 (0) 7471 / 187-580

Weitere Informationen unter:
www.elco.net

## Lieferumfang, Produktbeschreibung, Funktionsbeschreibung

**Ausführung**
**VECTRON BLUE 1…**
**schadstoffarm blau**

ELCO Blaubrenner VECTRON BLUE 1, einstufig nach EN267, für Heizöl EL Standard/ schwefelarm DIN 51603-1, sowie Heizöl DINV 51603-6 EL A Bio 10, für Heizkessel nach EN 303. Schadstoffarme Blaubrennertechnologie mit stufenlos regulierbarer Abgasrückführung. Schadstoffarm mit NOx < 120 mg/kWh gemäß ErP (EU 813/2013). Düsenstock mit Ölvorwärmung und Düsenabschlusssystem.
Luftregulierung über linearisierte Luftdosiertrommel.
Digitaler Feuerungsautomat mit integriertem Display für detaillierte Angaben zu Funktionsablauf, Störanalyse, Betriebsstatistik und Heizölverbrauch mittels grafischem „elcogram"-Informationssystem. Hierdurch vereinfachte Inbetriebnahme, Wartung, Fehlerbehebung und Anlagenbetreuung.
Elektroanschluss mit 7-poligem Normstecker. Kesselanbau über geruchsdichten Brennerflansch mit Isolationsunterlage.
2 flexible Schlauchleitungen für Ölvor- und rücklauf.

**Ausführung**
**VECTRON ECO 1…**
**schadstoffarm gelb**

ELCO VECTRON ECO 1, einstufig nach EN267, für Heizöl EL Standard/ schwefelarm DIN 51603-1, sowie Heizöl DINV 51603-6 EL A Bio 10. Für Heizkessel und Warmlufterzeuger. Schadstoffarme Mischeinrichtung mit interner Abgasrückführung. Schadstoffarm mit NOx < 120 mg/kWh gemäß ErP (EU 813/2013). Düsenstock mit Ölvorwärmung und Düsenabschlusssystem. Luftregulierung über linearisierte Luftdosiertrommel.
Digitaler Feuerungsautomat mit integriertem Display für detaillierte Angaben zu Funktionsablauf, Störanalyse, Betriebsstatistik und Heizölverbrauch mittels grafischem „elcogram"-Informationssystem. Hierdurch vereinfachte Inbetriebnahme, Wartung, Fehlerbehebung und Anlagenbetreuung.
Elektroanschluss mit 7-poligem Normstecker. Kesselanbau über geruchsdichten Brennerflansch mit Isolationsunterlage. 2 flexible Schlauchleitungen für Ölvor- und rücklauf.

**Ausführung**
**VECTRON L 1…**
**Standard**

ELCO VECTRON L1, einstufig nach EN267, für Heizöl EL Standard/ schwefelarm DIN 51603-1, sowie Heizöl DINV 51603-6 EL A Bio 10. Für Heizkessel und Warmlufterzeuger. Schadstoffarm mit NOx < 120 mg/kWh gemäß ErP (EU 813/2013). Brennergehäuse mit linearisierter Luftdosiertrommel. Mischeinrichtung mit Ölvorwärmer (nur VECTRON 1.40)
Digitaler Feuerungsautomat mit integriertem Display für detaillierte Angaben zu Funktionsablauf, Störanalyse, Betriebsstatistik und Heizölverbrauch mittels grafischem „elcogram"-Informationssystem. Hierdurch vereinfachte Inbetriebnahme, Wartung, Fehlerbehebung und Anlagenbetreuung.
Elektroanschluss mit 7-poligem Normstecker. Kesselanbau über geruchsdichten Brennerflansch mit Isolationsunterlage. 2 flexible Schlauchleitungen für Ölvor- und rücklauf.

**Hinweis:**
Brenner mit Sonderfunktion (Nachbelüftung, Dauerbelüftung - nur mit zweitem Ölmagnetventil, siehe Zubehör) auf Anfrage.

## VECTRON BLUE 1…

**Arbeitsfeld und Leistungswerte**
Bitte berücksichtigen Sie bei der Brennerwahl den jeweiligen Kesselwirkungsgrad.

BLUE = schadstoffarmer Blaubrenner für Heizöl EL Standard/ schwefelarm nach DIN 51603-1, sowie Heizöl DINV 51603-6 EL A Bio 10
1 = Baugröße
20 = Leistungskennzahl

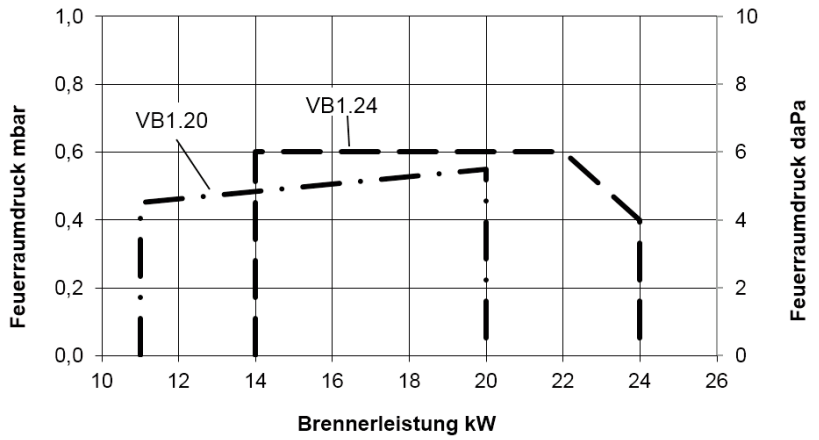


**Rabattgruppe 80**

| Typenbezeichnung | | VECTRON BLUE 1.20 | VECTRON BLUE 1.20 | VECTRON BLUE 1.24 |
|---|---|---|---|---|
| Brennerleistung | kW | 11–20 | 11–20 | 14–24 |
| Öldurchsatz | kg Öl/h | 0,9–1,7 | 0,9–1,7 | 1,2–2,0 |
| **Werkseinstellung** | **kW** | **15** | **17** | **21** |
| Öldüse montiert | | 0,30 / 60°S | 0,40 / 60°S | 0,45 / 60°S |
| Betriebsweise | | einstufig mit Ölvorwärmung | | |
| Feuerungsautomat/Flammwächter | | TCH1xx / IRD | | |
| Brennermotor 2.800 $^{1}/_{min}$ | | 230 V – 50 Hz – 110 W | | |
| Elektrische Leistungsaufnahme (max/min/stand-by) | W | 221/185/3 | 221/185/3 | 221/185/3 |
| Schlauchleitung | | DN10 (Rp ⅜") / M14 x 1,5i – 1000 mm | | |
| Brennerflanschanschluss-Kesselbohrung | | Kernloch ø 85 –104 mm, Lochkreis der Befestigungsschrauben 150–170 mm, 4xM8 | | |
| Brennerrohr ø x Eintauchtiefe | mm | 80 x 225–255 | 80 x 225–255 | 80 x 225–255 |
| Gewicht | kg | 10 | | |
| Prüfung | | EN 267 | | |
| Bestell-Nr. | | 383 2623 | 383 2624 | 383 2625 |
| **Listenpreis** | **€** | **2.244,00** | **2.244,00** | **2.244,00** |

**Hinweis:** Blaubrenner mit einstellbarer Abgasrezirkulation zur optimalen Anpassung an bestehende und neue Kesselanlagen. Brenner nicht für Warmlufterzeuger einsetzbar.

## Merkmale ELCO Blaubrenner:

- ✓ Hocheffiziente Blaubrennertechnologie, mit Ölvorwärmung und Düsenabschluss
- ✓ Erfüllt die Anforderung der EU-Verordnung EU 813/2013, sowie der 1. BImSchV, damit geeignet als Ersatzbrenner an allen Kesselanlagen
- ✓ Präzise werksseitige Voreinstellung, dadurch schnelle Montage und Inbetriebnahme

## VECTRON BLUE 1…

**Arbeitsfeld und Leistungswerte**
Bitte berücksichtigen Sie bei der Brennerwahl den jeweiligen Kesselwirkungsgrad.

BLUE = schadstoffarmer Blaubrenner für Heizöl EL Standard/ schwefelarm nach DIN 51603-1, sowie Heizöl DINV 51603-6 EL Bio 10
1 = Baugröße
28 = Leistungskennzahl

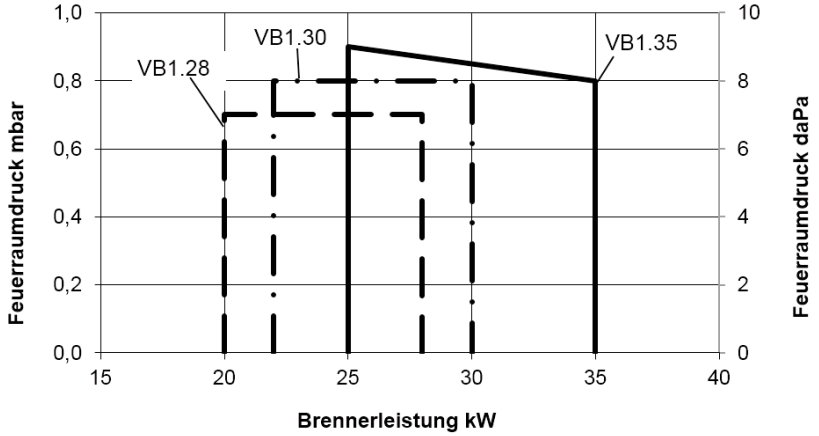


**Rabattgruppe 80**

| Typenbezeichnung | | VECTRON BLUE 1.28 | VECTRON BLUE 1.30 | VECTRON BLUE 1.35 |
|---|---|---|---|---|
| Brennerleistung | kW | 20–28 | 22–30 | 25–35 |
| Öldurchsatz | kg Öl/h | 1,7–2,4 | 1,9–2,5 | 2,1–3,0 |
| Werkseinstellung | kW | 23 | 28 | 31 |
| Öldüse montiert | | 0,50 / 80°S | 0,55 / 80°S | 0,60 / 80°S |
| Betriebsweise | | einstufig mit Ölvorwärmung | | |
| Feuerungsautomat/Flammwächter | | TCH1xx / IRD | | |
| Brennermotor 2.800 $^{1}$/min | | 230 V – 50 Hz – 110 W | | |
| Elektrische Leistungsaufnahme (max/min/stand-by) | W | 221/185/3 | 221/185/3 | 221/185/3 |
| Schlauchleitung | | DN10 (Rp ⅜") / M14 x 1,5i – 1000 mm | | |
| Brennerflanschanschluss - Kesselbohrung | | Kernloch ø 85 –104 mm, Lochkreis der Befestigungsschrauben 150–170 mm, 4 x M8 | | |
| Brennerrohr ø x Eintauchtiefe | mm | 80/100 x 235 –265 | 80/100 x 235 –265 | 80/120 x 275 –305 |
| Gewicht | kg | 10 | | |
| Prüfung | | EN 267 | | |
| **Bestell-Nr.** | | 383 2626 | 383 2627 | 383 2628 |
| **Listenpreis** | **€** | **2.277,00** | **2.277,00** | **2.396,00** |

**Hinweis:** Blaubrenner mit einstellbarer Abgasrezirkulation zur optimalen Anpassung an bestehende und neue Kesselanlagen. Brenner nicht für Warmlufterzeuger einsetzbar.

## Merkmale ELCO Blaubrenner:

- ✓ Hocheffiziente Blaubrennertechnologie, mit Ölvorwärmung und Düsenabschluss
- ✓ Erfüllt die Anforderung der EU-Verordnung EU 813/2013, sowie der BImSchV, damit geeignet als Ersatzbrenner an allen Kesselanlagen
- ✓ Präzise werksseitige Voreinstellung, dadurch schnelle Montage und Inbetriebnahme

## VECTRON ECO 1…

**Arbeitsfeld und Leistungswerte**
Bitte berücksichtigen Sie bei der Brennerwahl den jeweiligen Kesselwirkungsgrad.

ECO = schadstoffarmer Gelbbrenner für Heizöl EL Standard/ schwefelarm nach DIN 51603-1, sowie Heizöl DINV 51603-6 EL Bio 10
1 = Baugröße
34 = Leistungskennzahl

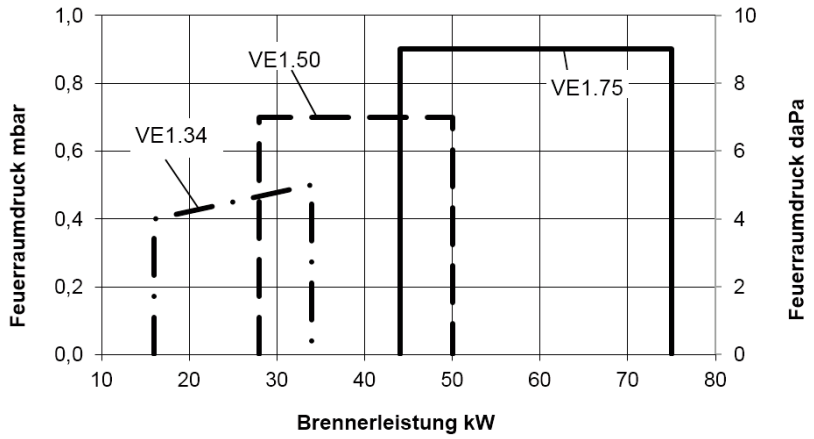


**Rabattgruppe 80**

| Typenbezeichnung | | VECTRON ECO 1.34 | VECTRON ECO 1.50 | VECTRON ECO 1.75 |
|---|---|---|---|---|
| Brennerleistung | kW | 16–34 | 28–50 | 44–75 |
| Öldurchsatz | kg Öl/h | 1,4–2,9 | 2,4–4,2 | 3,7–6,3 |
| Betriebsweise | | einstufig mit Ölvorwärmung | | einstufig |
| Feuerungsautomat/Flammwächter | | TCH1xx / FTEB 1A | | |
| Brennermotor 2.800 $^{1}$/min | | 230 V – 50 Hz – 110 W | | |
| Elektrische Leistungsaufnahme (max/min/stand-by) | W | 261/219/3 | 261/219/3 | 249/209/3 |
| Öldüse | | 0,45 / 45° S | 0,75 / 45° S | 1,10 / 45° S |
| werkseitige Einstellung bei 14 bar | kW | 20 | 39 | 59 |
| Schlauchleitung | | DN10 (Rp ⅜")/ M14 x 1,5i – 1000 mm | | |
| Brennerflanschanschluss - Kesselbohrung | | Kernloch ø 95–104 mm, Lochkreis der Befestigungsschrauben 150–170 mm, 4 x M8 | | |
| Brennerrohr ø x Eintauchtiefe | mm | 80 x 70–135 | 90 x 70–150 | |
| Gewicht | kg | 10 | | |
| Prüfung | | EN 267 | | |
| **Bestell-Nr.** | | 383 2630 | 383 2632 | 383 2634 |
| **Listenpreis** | **€** | **2.046,00** | **2.401,00** | **2.474,00** |

**Hinweis:** Brenner zur Modernisierung bestehender Heizkessel und zur Ausrüstung von Neuanlagen.

## Merkmale schadstoffarmer ELCO Gelbbrenner:

- ✓ Erfüllt die Anforderung der EU-Verordnung EU 813/2013, sowie der 1. BImSchV, damit geeignet als Ersatzbrenner an allen Kesselanlagen
- ✓ Präzisionsbrennkopf mit Kronenstauscheibe, Ölvorwärmung und Düsenabschluss
- ✓ Niedrige Geräuschemissionen

## VECTRON L 1…

**Arbeitsfeld und Leistungswerte**
Bitte berücksichtigen Sie bei der Brennerwahl den jeweiligen Kesselwirkungsgrad.

L = für Heizöl EL Standard/ schwefelarm nach DIN 51603-1, sowie Heizöl DINV 51603-6 EL Bio 10
1 = Baugröße
40 = Leistungskennzahl

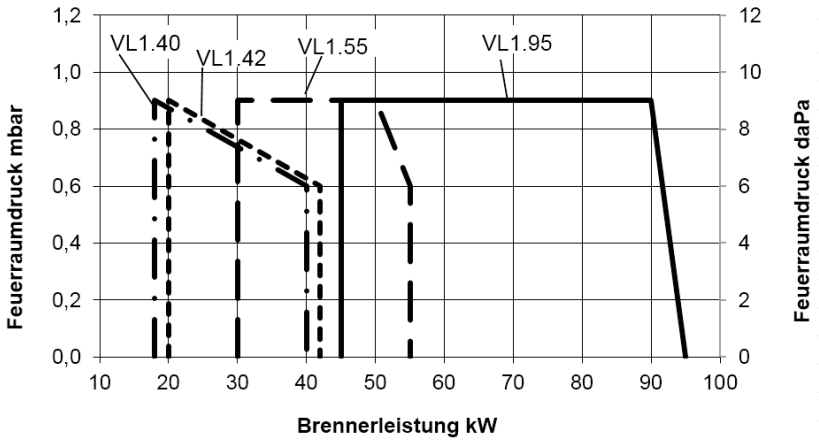


**Rabattgruppe 80**

| Typenbezeichnung | | VECTRON L 1.40 | VECTRON L 1.42 | VECTRON L 1.55 | VECTRON L 1.95 |
|---|---|---|---|---|---|
| Brennerleistung | kW | 18–40 | 20–42 | 30–55 | 45–95 |
| Öldurchsatz | kg Öl/h | 1,5–3,4 | 1,7–3,6 | 2,6–4,6 | 3,8–8,0 |
| Betriebsweise | | einstufig mit Ölvorwärmung | einstufig | | |
| Feuerungsautomat/Flammwächter | | TCH1xx / FTEB 1A | | | |
| Brennermotor 2.800 $^{1}$/min | | 230 V – 50 Hz – 110 W | | | |
| Elektrische Leistungsaufnahme (max/min/stand-by) | W | 195/154/3 | 156/147/3 | | 194/182/3 |
| Öldüse | | 0,5 / 60°S | 0,6 / 60°S | 1,0 / 45°S | 1,25 / 45°S |
| werkseitige Einstellung bei 14 bar | kW | 21 | 31 | 46 | 58 |
| Schlauchleitung | | DN10 (Rp ⅜") / M14 x 1,5i – 1000 mm | | | |
| Brennerflanschanschluss - Kesselbohrung | | Kernloch ø 95–104 mm, Lochkreis der Befestigungsschrauben 150–170 mm, 4 x M8 | | | |
| Brennerrohr ø x Eintauchtiefe | mm | 80 x 70–120 | | | 90 x 70–138 |
| Gewicht | kg | 10 | | | |
| Prüfung | | EN 267 | | | |
| **Bestell-Nr.** | | 383 2615 | 383 2616 | 383 2617 | 383 2618 |
| **Listenpreis** | **€** | **1.775,00** | **1.426,00** | **1.444,00** | **1.907,00** |

**Hinweis:** Einsetzbar als Modernisierungsbrenner für bestehende Heizkesselanlagen.
Zugelassen auch für die Ausrüstung von Warmlufterzeugern.

## Merkmale ELCO Öl-Standardbrenner:

- ✓ Robuste Verbrennungstechnik mit bewährt zuverlässigem Betriebsverhalten
- ✓ Erfüllt die Anforderung der EU-Verordnung EU 813/2013, damit geeignet zur Ausrüstung von Warmlufterzeugern zur Modernisierung von vor dem März 2010 errichteten Kesselanlagen
- ✓ Modell mit oder ohne Ölvorwärmung

## Maßzeichnung

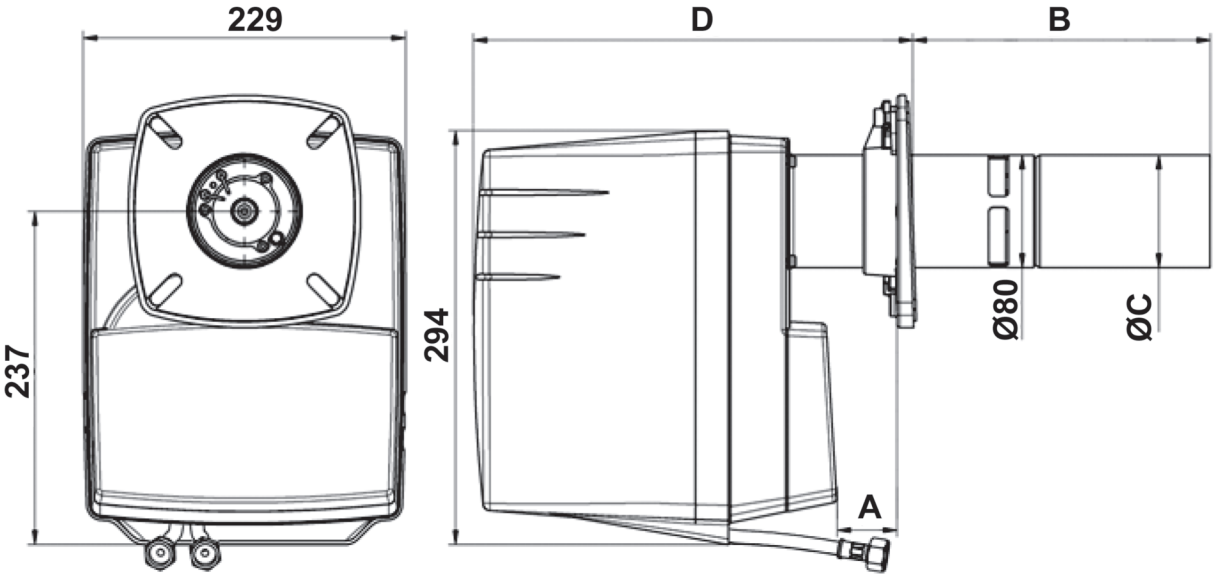


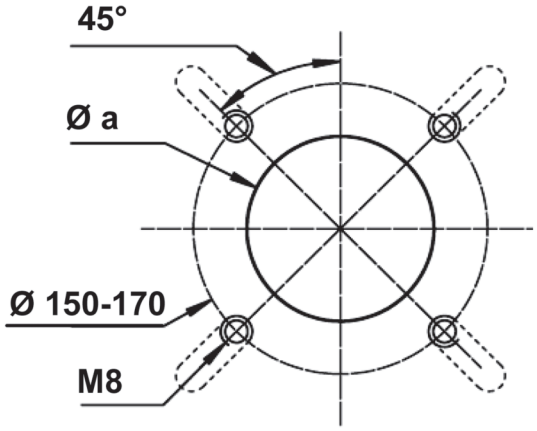


| VECTRON | A | B | ø C | D | a |
|---|---|---|---|---|---|
| BLUE 1.20 | min. 12 / max. 27 | min. 234 / max. 249 | 80 | min. 269 / max. 284 | 85 - 104 |
| BLUE 1.24 | | min. 234 / max. 249 | 80 | | |
| BLUE 1.28 | | min. 234 / max. 249 | 100 | | |
| BLUE 1.30 | | min. 244 / max. 259 | 100 | | |
| BLUE 1.35 | | min. 294 / max. 309 | 120 | | |
| ECO 1.34 | min. 12 / max. 77 | min. 70 / max. 135 | 80 | min. 264 / max. 329 | |
| ECO 1.50 | min. 12 / max. 92 | min. 70 / max. 150 | 90 | min. 264 / max. 344 | 95 - 104 |
| ECO 1.75 | min. 12 / max. 82 | | | min. 274 / max. 344 | |
| L 1.40 | min. 21 / max. 71 | min. 70 / max. 120 | 80 | min. 273 / max. 323 | 85 - 104 |
| L 1.42 | | | | | |
| L 1.55 | | | 90 | | 95 - 104 |
| L 1.95 | min. 15 / max. 83 | min. 70 / max. 138 | | min. 297 / max. 357 | |

## Stellen Sie Ihr individuelles Brenner-Paket zusammen und profitieren Sie zusätzlich (Basis Preisliste 03/2023):

| Typenbezeichnung | | | Listenpreis 2023 | ab 2 Stück Preis neu | ab 2 Stück Bestell-Nr. | ab 4 Stück Preis neu | ab 4 Stück Bestell-Nr. | Anzahl |
|---|---|---|---|---|---|---|---|---|
| **VECTRON BLUE 1.20** | mit Öldüse 0,30 gal, 15 kW | (383 2623) | **2.244,00** | 740,00 | **373 4642** | 690,00 | **373 5099** | |
| **VECTRON BLUE 1.20** | mit Öldüse 0,40 gal, 17 kW | (383 2624) | **2.244,00** | 740,00 | **373 4643** | 690,00 | **373 5100** | |
| **VECTRON BLUE 1.24** | mit Öldüse 0,45 gal, 21 kW | (383 2625) | **2.244,00** | 740,00 | **373 4652** | 690,00 | **373 5101** | |
| **VECTRON BLUE 1.28** | mit Öldüse 0,50 gal, 23 kW | (383 2626) | **2.277,00** | 740,00 | **373 4653** | 690,00 | **373 5102** | |
| **VECTRON BLUE 1.30** | mit Öldüse 0,55 gal, 28 kW | (383 2627) | **2.277,00** | 740,00 | **373 4654** | 690,00 | **373 5103** | |
| **VECTRON BLUE 1.35** | mit Öldüse 0,60 gal, 31 kW | (383 2628) | **2.396,00** | 785,00 | **373 4655** | 740,00 | **373 5104** | |
| **VECTRON ECO 1.34** | mit Öldüse 0,45 gal, 20 kW | (383 2630) | **2.046,00** | 620,00 | **373 4656** | 580,00 | **373 5105** | |
| **VECTRON ECO 1.50** | mit Öldüse 0,75 gal, 39 kW | (383 2632) | **2.401,00** | 740,00 | **373 4657** | 700,00 | **373 5106** | |
| **VECTRON ECO 1.75** | mit Öldüse 1,10 gal, 59 kW | (383 2634) | **2.474,00** | 760,00 | **373 4658** | 720,00 | **373 5107** | |
| **VECTRON L 1.40** | mit Öldüse 0,50 gal, 21 kW | (383 2615) | **1.775,00** | 550,00 | **373 4659** | 520,00 | **373 5108** | |
| **VECTRON L 1.42** | mit Öldüse 0,60 gal, 31 kW | (383 2616) | **1.426,00** | 450,00 | **373 4660** | 420,00 | **373 5109** | |
| **VECTRON L 1.55** | mit Öldüse 1,00 gal, 46 kW | (383 2617) | **1.444,00** | 450,00 | **373 4661** | 420,00 | **373 5110** | |
| **VECTRON L 1.95** | mit Öldüse 1,25 gal, 58 kW | (383 2618) | **1.907,00** | 600,00 | **373 4662** | 560,00 | **373 5111** | |

### Berechnungsbeispiel:

**Brenner VECTRON BLUE 1.24 und Brenner VECTRON L 1.34**

**Hieraus ergibt sich folgende Auftragserfassung und Preisgestaltung:**

| Typenbezeichnung | Bestell-Nr. für Paketzusammenstellung | Preise ab 2 Stück | Bestellmenge | Preis |
|---|---|---|---|---|
| VECTRON BLUE 1.24 | 373 4652 | 740,00 € | 1 | 740,00 € |
| VECTRON L 1.34 | 373 4656 | 620,00 € | 2 | 1.240,00 € |
| | | | inkl. frachtfreier Lieferung | 1.980,00 € |

| Typenbezeichnung | Bestell-Nr. für Paketzusammenstellung | Preise ab 4 Stück | Bestellmenge | Preis |
|---|---|---|---|---|
| VECTRON BLUE 1.24 | 373 5101 | 690,00 € | 2 | 1.380,00 € |
| VECTRON L 1.34 | 373 5105 | 580,00 € | 3 | 1.740,00 € |
| | | | inkl. frachtfreier Lieferung | 3.120,00 € |

*Preisvorteil gegenüber 2er-Paketpreis 220,00 €*

Bedingungen:
Die Mindestensabnahmemenge muß in einer Lieferung an einen Lieferort erfasst sein. Entweder sind in einer Positionszeile mind. zwei Stück notiert oder es müssen insgesamt mehrere Positionen vorhanden sein. **Alle Brenner können beliebig kombiniert werden.**

Nettopreise zuzüglich gesetzlicher Mwst.
Preise gültig ab 15. Mai 2023 bis 31. Dezember 2023 oder ggfs. früheren Widerruf.

# Vertriebs-Center
# 07471 187-287

## Vertriebsorganisation

**Vertriebsbereich Nord**

Hannover
Schachtebeckweg 5
30165 Hannover
Tel. 07471 187-287
Fax 05 11/96 68-200

**Regionalbüro mit Schulungszentrum**

Hamburg
Oststraße 58
22844 Norderstedt
Tel. 07471 187-287
Fax 0 40/5 26 51-202

**Vertriebsbereich Nordwest**

Erkrath
Mettmanner Straße 25
40699 Erkrath
Tel. 07471 187-287
Fax 0 221/60163-199

**Vertriebsbereich Ost**

Berlin
Parkallee 5
14974 Genshagen
Tel. 07471 187-287
Fax 0 33 78/86 61-210

**Vertriebsbereich Mitte**

Frankfurt
Dreieichstraße 10
64546 Mörfelden-Walldorf
Tel. 07471 187-287
Fax 0 61 05/2 87-145

**Vertriebsbereich Südwest**
**mit Schulungszentrum**

Hechingen
Kaullastraße 11
72379 Hechingen
Tel. 07471 187-287
Fax 0 74 71/1 87-722

**Vertriebsbereich Südost**

Augsburg
Am Mittleren Moos 36
86167 Augsburg
Tel. 07471 187-287
Fax 08 21/54 39 47-59

**Schulungszentrum**

Nürnberg
Vogelherdstraße 1
91227 Leinburg-Diepersdorf
Tel. 07471 187-287
Fax 0 91 20/18 44-11

**ELCO GmbH**
Hohenzollernstraße 31
72379 Hechingen
www.elco.net
Tel. 07471 187-287
Fax 0 74 71/1 87-222

**24-Stunden-Werkskundendienst**
**07471 187-187**

@elco_deutschland

ElcoHeatingSolutions

elco-heating-solutions-deutschland

**ELCO GmbH**
Hohenzollernstraße 31
D-72379 Hechingen

info@de.elco.net
**www.elco.de**

Status: 05/23/B2B . Vorbehaltlich Änderungen. Die Verwendung von Textteilen, Bildern und/oder Zeichnungen ohne schriftliche Genehmigung stellt eine Urheberrechtsverletzung dar.

**Stand: 15. Mai 2023**